Installatiehandleiding

Draaihekaandrijving

(vertaling van de originele handleiding)

SWING-X (HD)

tousek®
AUTOMATISMES POUR PORTAILS

Eigenschappen

- Elektromechanische draaihekaandrijvingen op 230Vac
- Vleugelgewicht tot 500kg
- Zelfblokkerende aandrijving
- Noodontgrendeling met Euro-profielcilinder
- Bronzen wormwielen
- Instelbare interne mechanische eindstoppen
- Instelbare softloop
- Toerentalsensor voor positiebepaling en krachtbegrenzing
- Attractief design
- Voldoet aan CE-norm

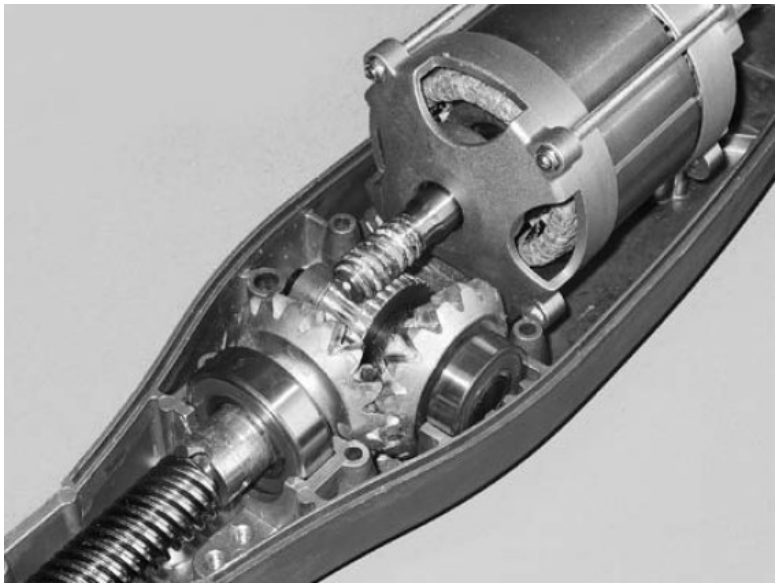

Technische specificaties

Draaihekmotor SWING	X3/1	X3/1LH	X4/1	X4/1LH	X5/1LH		X3/1	X3/1LH	X4/1	X4/1LH	X5/1LH
Spanning	230Va.c., 50Hz					Motorcondensator	10µF				
Max. vleugelbreedte	3m		4m	4,5m	5m	Slaglengte	320mm	450mm	320mm	450mm	
Max. vleugelgewicht	500kg					Snelheid spindelverplaatsing	14mm/s		11mm/s		
Max. inschakelduur (S3)	40%					Duwkracht	4000N		5000N		6500N
Omgevings-temperatuur	-20° bis +40°C					Artikel-Nr.	11260310	11260340	11260360	11260370	11260420

Opmerking:
De vermelde maximale vleugelbreedtes zijn voor wind doorlatende, niet stijgende draaipoorten. Bij stijgende (oplopende) draaipoorten moeten de maximale vleugelbreedtes en -gewichten tot 50% verminderd worden. De maximale stijging van de vleugel mag niet meer zijn dan 7°.

- De SWING X aandrijvingen hebben interne eindstoppen voor de OPEN en GESLOTEN posities, dit voor vleugels tot max. 200kg zwaar en 3m breed. Zwaardere en/of bredere vleugels moeten uitgerust worden met externe grondaanslagen (4) of met de TOUSEK mechanische slagbegrenzers. Zeker in gesloten toestand dient een aanslag (4) geplaatst te worden!
- Bij dunwandige of houten vleugels dienen de bevestigingsbeugels (1) verstevigd te worden door middel van een extra vlakke bevestigingsplaat.
- Om vervuiling te vermijden en een betrouwbare werking te garanderen, wordt best een minimum afstand van 400mm tot de bovenkant van de inrit in acht genomen.
- De paal– (2)en vleugelbevestigingen (1) dienen gepositioneerd te worden volgens de maten in onderstaande tabel. De horizontale positie van de aandrijving is heel belangrijk. Respecteer het hoogteverschil (V) tussen paal– en vleugelbevestiging!

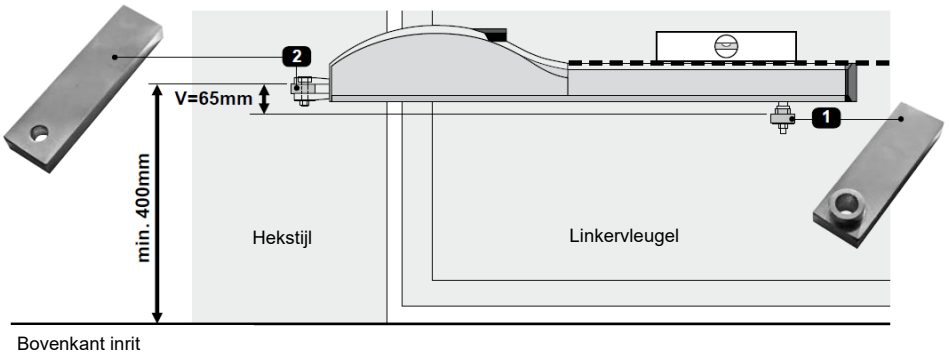

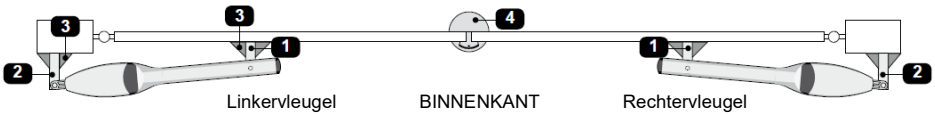

Plaatsing bevestigingsbeugels:
Voor het positioneren van de paal– en vleugelbevestigingsbeugels, dienen de A, B, C en D-maten uit de tabellen toegepast te worden. Hierbij wordt steeds het scharnierpunt van de vleugel als referentie genomen.
Verder moet voor een horizontale plaatsing van de aandrijving een hoogteverschil (V) van 65mm tussen paal– en vleugelbevestiging aangehouden worden.
De vermelde maten zijn voor poorten waar het scharnierpunt in het midden van de vleugel ligt en de dikte van de vleugel niet meer dan 60mm bedraagt.
Bij afwijkende poorttypes dienen de maten te worden aangepast!

Naar binnen openend
(scharnierpunt in het midden van de vleugel)

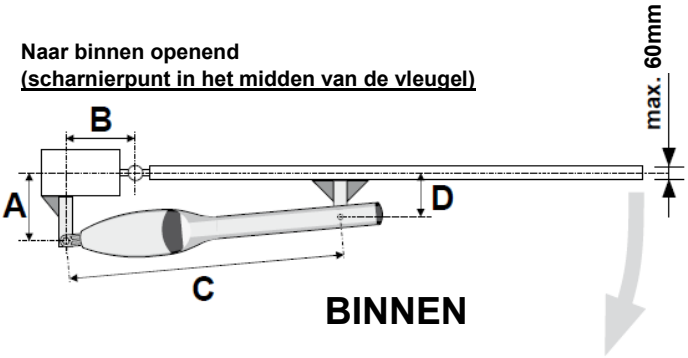

Naar binnen openend
(scharnierpunt NIET in het midden van de vleugel)

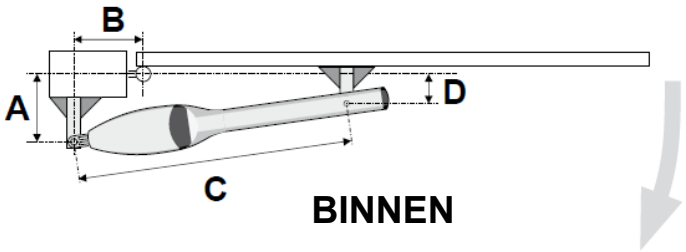

Installatiematen SWING X3 naar BINNEN openend	SWING X3/1 (standaard slaglengte)	SWING X3/1LH (verlengde slaglengte)		
Gebruik	**Standaard**	**Standaard**	**Grote palen**	**Grotere openingshoek**
A (mm)	145	190	180–250	160
B (mm)	145	190	160	200
C (mm)	860	990	990	990
D (mm)	110	130	130	130
Max. openingshoek	100°	110°	100°	120°
Max.vleugelbreedte	3m	3m	3m	3m

Installatiematen SWING X4, X5 naar BINNEN openend	SWING X4/1 (standaard slaglengte)		SWING X4/1LH + SWING X5/1LH (verlengde slaglengte)		
Gebruik	**Standaard**	**Grotere openingshoek**	**Standaard**	**Grote palen**	**Grotere openingshoek**
A (mm)	145	115	190	180–250	160
B (mm)	145	145	190	160	200
C (mm)	860	860	990	990	990
D (mm)	110	100	130	130	130
Max. openingshoek	100°	110°	110°	100°	120°
Max.vleugelbreedte	4m	3,5m	X4LHD: 4,5m X5/1LH: 5m	4m	4m

Montage bij grotere palen

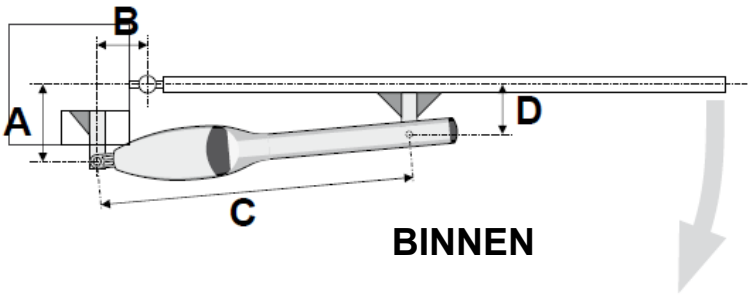

Ook bij grotere hekpalen moeten de A/B-maten aangehouden worden. Hiertoe is het mogelijk dat er in de paal en nis moet gemaakt worden.

Deze nis moet voldoende groot zijn zodat de motor erin kan weg draaien zonder de kabels te beschadigen.

Naar buiten openende vleugels

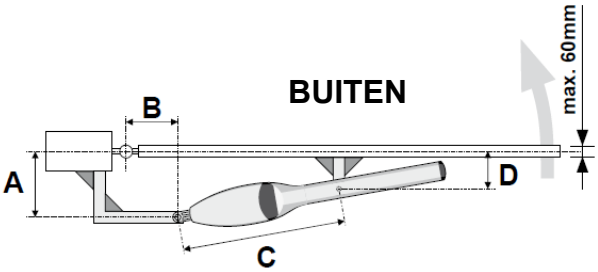

Installatiematen SWING naar BUITEN openend	SWING X3/1 (standaard slag)	SWING X4/HD (standaard slag)	SWING X4/LHD + SWING X5/1LH (verlengde slaglengte)
Gebruik	**standard**	**standard**	**standard**
A (mm)	145	145	200
B (mm)	145	145	200
C (mm)	550	550	570
D (mm)	110	110	145
Max. openingshoek	100°	100°	95°
Max.vleugelbreedte	3m	4m	X4LHD: 4,5m X5/1LH: 5m

Montage paalbevestiging

Bepaal het draaipunt van de motor met inachtneming van de maten uit de betreffende tabel en bevestig de paalbevestiging (2) overeenkomstig de A– en B-maten aan de paal. Ondersteun de paalbevestiging met een metalen plaat (3) indien nodig.

Montage vleugelbevestiging

Zorg ervoor dat het hek helemaal gesloten is.
Installeer de vleugelbevestiging (1) overeenkomstig de C– en D-maat aan de hekvleugel. Hou hierbij rekening met het hoogteverschil van 65mm tussen paal– en vleugelbevestiging.
Bij dunwandige of houten hekvleugels dient een extra verstevigingsplaat (3) voorzien te worden.

Montage van de aandrijving

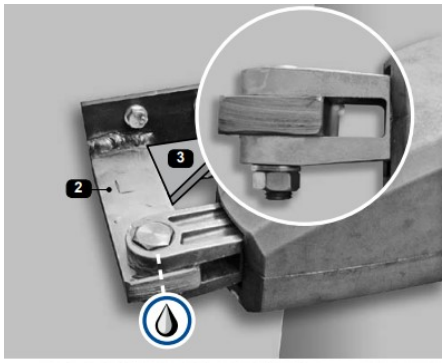

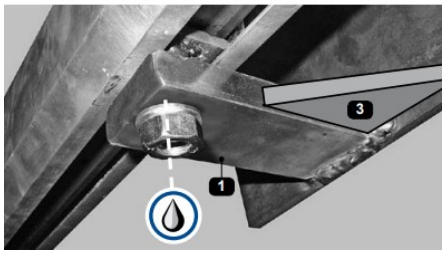

Nadat de motorbevestigingen (2) en de verstevigingen (3) geplaatst zijn, kunt u de motor installeren.

Zorg ervoor dat de bewegende delen aan de draaipunten goed ingevet zijn.

Schuif de motor met de gaffel over de paalbevestiging en steek de messing bout er van boven in. Plaats de rondel en de moer aan de onderkant en draai de moer aan.

Draai de moer een kwart toer los om een vlotte beweging van de motor toe te laten.

Open de vleugel tot op het punt dat u de bout van de meenemer (L) op de spindel van boven in de vleugelbevestiging (1) kan schuiven. Plaats de de rondel en de moer aan de onderkant en schroef de moer vast.

Draai ook deze moer een kwart toer los om een vlotte beweging van de motor toe te laten.

Opmerking:
Zorg ervoor dat alle draaipunten van de bewegende delen goed ingevet zijn: de boringen van de gelaste motorbevestigingen en de bevestigingsbouten van de aandrijving invetten vooraleer de aandrijving te monteren!

Afstellen mechanische eindstoppen

! Vleugels van meer dan 200kg of breder dan 3m dienen uitgerust te worden met externe aanslagen!

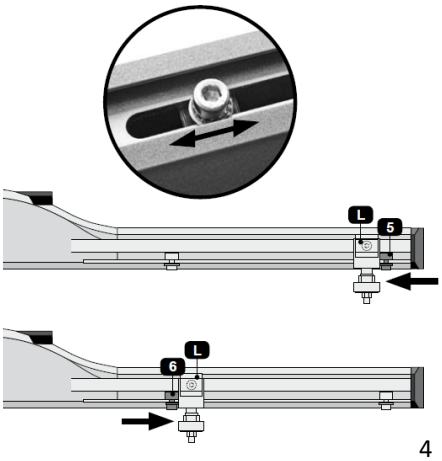

Onderstaande werkwijze betreft naar binnen openende vleugels. Voor naar buiten openende vleugels, hebben de aanslagen net de omgekeerde functie: (5) is dan voor OPEN en (6) voor GESLOTEN positie.

Ontkoppel de motor en breng de vleugel handmatig naar GESLOTEN positie.

Maak dmv een zeskantsleutel de eindaanslag GESLOTEN (5) los en schuif die helemaal tot tegen de meenemer (L). Zet dan de eindaanslag terug vast.

Breng nu de vleugel naar de OPEN positie.

Maak dmv een zeskantsleutel de eindaanslag OPEN (6) los en schuif die helemaal tot tegen de meenemer (L). Zet dan de eindaanslag terug vast.

Koppel nu de motor terug in.

U kunt nadien de aanslagen nog bijstellen. Maak hiervoor de aandrijving stroomloos.

Elektrische aansluiting en krachtafstelling

Draag er steeds zorg voor dat de installatie helemaal stroomloos is vooraleer aan de bekabeling gewerkt wordt!

Neem de nodige voorzorgen om elektrische schokken te voorkomen.

De elektrische aansluitingen mogen enkel door voldoende gekwalificeerde personen worden uitgevoerd.

De aandrijving mag niet in explosievrije ruimtes worden gebruikt.

Ter beveiliging van de installatie is een onderbrekingsschakelaar met een contactafstand van min. 3mm vereist. De volledige installatie moet voldoende beveiligd zijn in overeenstemming met de geldende wetgeving.

De kabels voor de bedieningen en beveiligingen (drukknoppen, fotocellen,…) moeten voldoende gescheiden zijn van de 230V leidingen (voedingsspanning, flitslichten,..).

Bij de instelling van de krachtafslag dienen de geldende wetgeving en normen te worden gerespecteerd

Elektrische aansluiting en krachtafstelling

Sluit de motorkabel (M) en de sensorkabel (S) aan in de besturing.

Respecteer hierbij de kleuren van de motorkabel en de cijfers (1 tot 3) op de sensorkabel.

Sluit de signaalgevers en veiligheidsinrichtingen aan volgens de betreffende handleidingen.

Voer de krachtinstelling uit volgens de handleiding van de besturing;

Opmerking
De sensorkabel mag max. 50m lang zijn. Als deze kabel langer is dan 20m, dient een afgeschermde kabel te worden gebruikt, waarbij de afscherming , samen met draad 3 van de sensor, moet aangesloten worden op klem 68.
Bij de verbinding van de sensor met de besturing mogen enkel de 3 stuurdraden worden aangesloten en in geen enkel geval de aarding gebruiken!

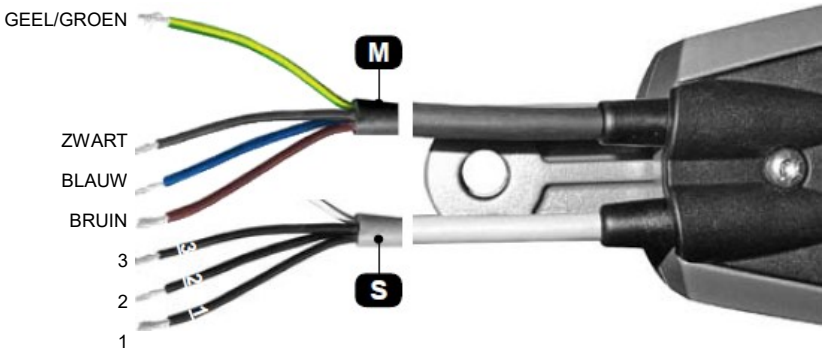

Noodontgrendeling bij stroomuitval

Maak de installatie stroomloos vooraleer de motor te ontkoppelen!

Steek de sleutel in de cilinder. Draai de sleutel in wijzerzin zodat de plastic hendel kan verdraaid worden. Verdraai de ontkoppelingshendel 90° in wijzerzin tot de aanslag.

De motor is nu ontkoppeld en u kunt de poort handmatig bewegen. Open en sluit de vleugel langzaam met de hand. Doe dit in geen geval sneller dan de motorsnelheid.

Om terug in te koppelen draait u de hendel terug in zijn oorspronkelijke positie en zet de hendel vast dmv de sleutel.

Daarna kunt u de installatie opnieuw onder stroom brengen. Na het eerste commando zullen de eindposities OPEN en GESLOTEN automatisch opnieuw worden ingesteld.

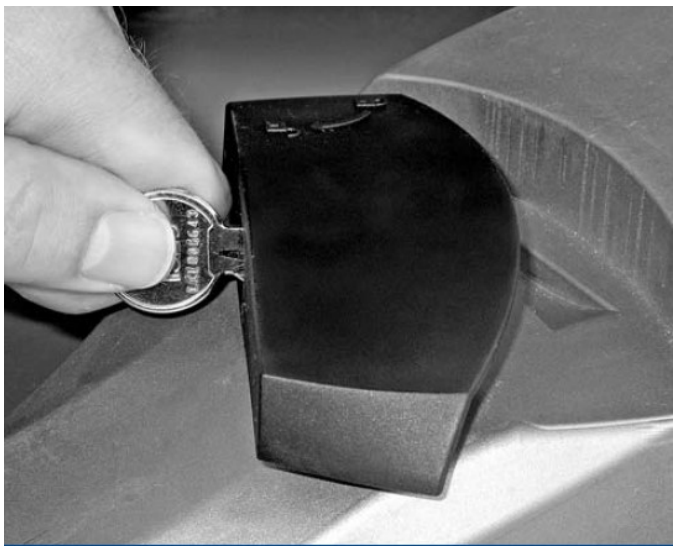

Demontage

Vooraleer de motor te demonteren moet de volledige installatie stroomloos worden gemaakt.

Het demonteren van de aandrijving gebeurt in omgekeerde volgorde van de montage.

Kabelplan

1: Tousek aandrijving SWING X
2: Besturing
3: Fotocellen buiten; S=zender , E=ontvanger
4: Fotocellen binnen; S=zender , E=ontvanger
5: Drukknop
6: Sleutelschakelaar
7: Flitslicht
8: Radiografische ontvanger; *) bij de besturingen ST is deze ingebouwd
9: Antenne
10: Hoofdschakelaar en zekering 12A
11: Veiligheidslijsten
12: Elektrisch slot
13: Mechanische vergrendeling met kniegewricht
14: Grondaanslag
15: Verbindingsdozen

Het vermelde aantal kabelgeleiders (0,75mm) is steeds zonder aarding.
Om een degelijke aansluiting van de draden te kunnen uitvoeren zijn soepele kabels vereist.

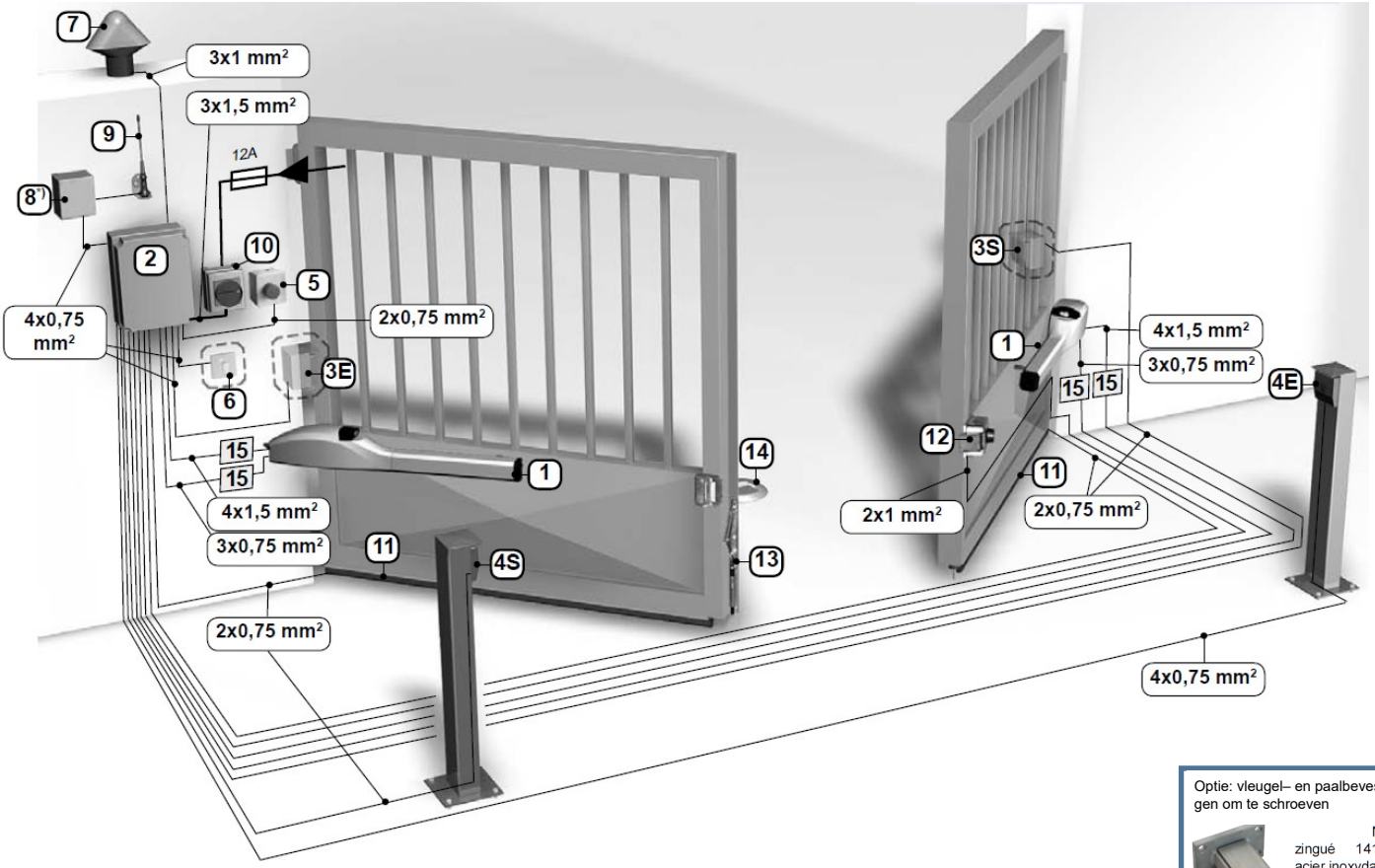

Afmetingen in mm (onder voorbehoud van aanpassingen)

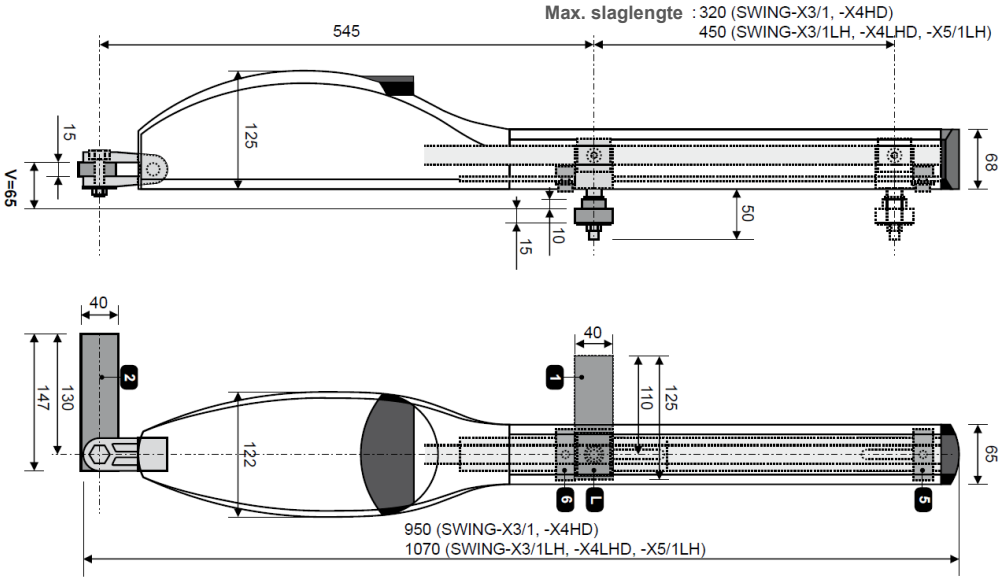

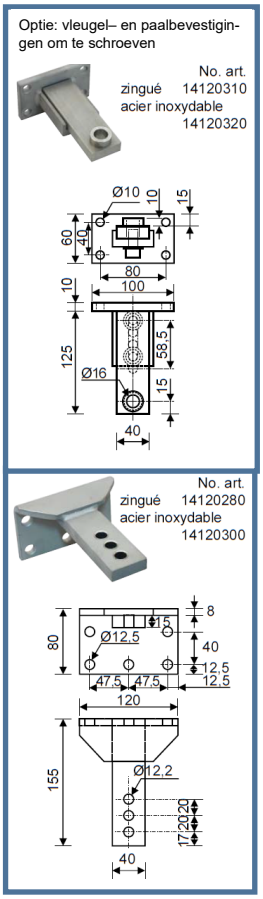

(1) Vleugelbevestiging om te lassen; eventueel te verstevigen met extra plaat

(2) Paalbevestiging om te lassen, eventueel te verstevigen met extra plaat

(5) Interne mechanische eindstop GESLOTEN positie

(6) Interne mechanische eindstop OPEN positie

(L) Meenemer